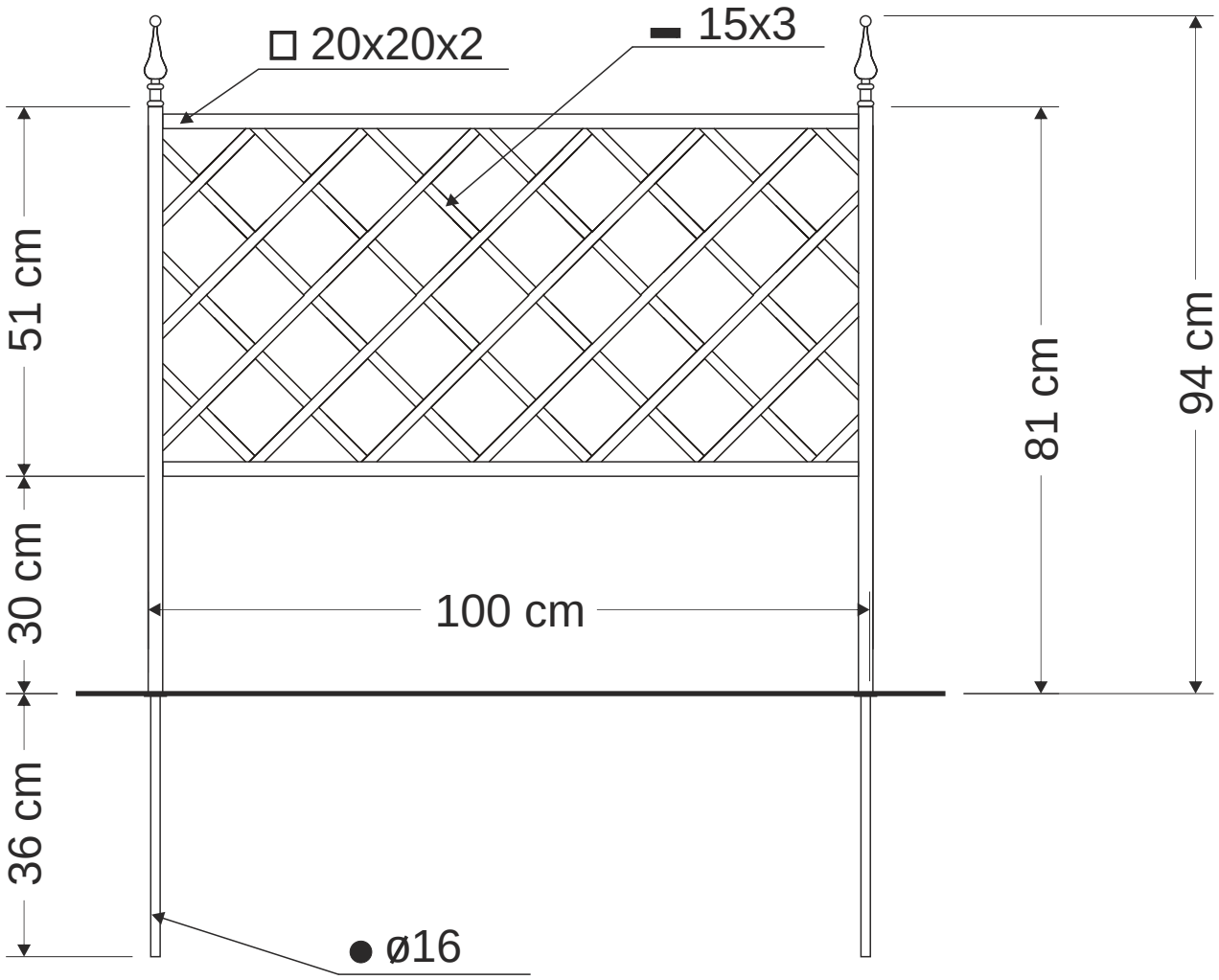
20x20x2
15x3
51 cm
30 cm
36 cm
100 cm
81 cm
94 cm
ø16